Tehniline andmeleht

90°-poogen 85 FS

Artiklinumber: 7001762

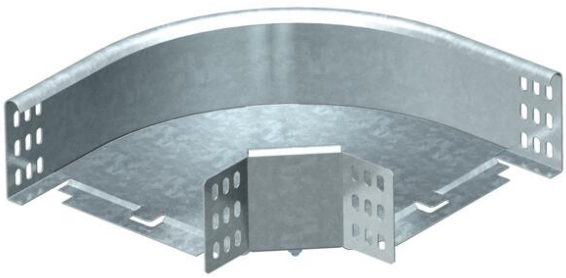

Horisontaalne põlv 90° kõigile kaablirennitüüpidele (küljekõrgus 85 mm).
Lisadetail tarnitakse monteerimata olekus. Kõik küljed on samale kaablirennilaiusele.
Sisaldab vajalikku kinnitusmaterjali.

St	Teras
FS	kuumtsingitud lintmeetodil

Põhiandmed

Artiklinumber	7001762
Tüüp	RB 90 810 FS
Nimetus 1	Poogen 90°
Nimetus 2	horisontaalne, nurgaühendusega
Tootja	OBO
Mõõde	85x100
Värv	tsink
Materjal	Teras
Pinnakate	kuumtsingitud lintmeetodil
Pindala standard	DIN EN 10346
Väikseim täisühik	1
Koguse ühik	Tükk
Kaal	65 kg
Kaaluühik	kg/100 tk

Mõõtmed

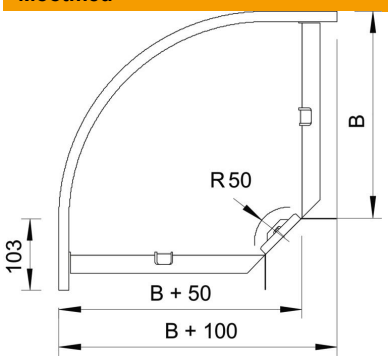

Laius	100 mm
Laius	4 in
Kõrgus	85 mm
Kõrgus	3 in
Mõõt B	100 mm
Mõõt R	50 mm

Tehniline andmeleht

90°-poogen 85 FS

Artiklinumber: 7001762

Tehnilised andmed

Põlv (nurk)	90°
Ühenduse teostus	kaasa arvatud jätkuelement
Toimetagamine	ei
Paigaldusperforeering põhjas	ei
NATO aukude muster	ei
Ümbersuunaja	horisontaalne
Roostevaba teras, peitsitud	ei
Külje perforatsioon	ei
Pika sildega teostus	ei
kaablikandursüsteemi liitmiku tüüp	kruvitud