Tehniline andmeleht

Kontramutter, PG-keere

Artiklinumber: 2091119

Standardile DIN 46320 vastav kontramutter standardile DIN 40430 vastava PG-keermega.
* Hinnad DEL-kursi järgi.

CE Pg

CuZn 37 Messing

N nikeldatud

Põhiandmed

Artiklinumber	2091119
Tüüp	169 MS PG11
Nimetus 1	Kontramutter
Tootja	OBO
Mõõde	PG11
Materjal	Messing
Pinnakate	nikeldatud
Pindala standard	
Väikseim täisühik	100
Koguse ühik	Tükk
Kaal	0,29 kg
Kaaluühik	kg/100 tk
CO2 jalajälg (GWP) hällist väravani	0,0076 kg CO2e / 1 Tükk

Tehniline andmeleht

Kontramutter, PG-keere

Artiklinumber: 2091119

Mõõtmed

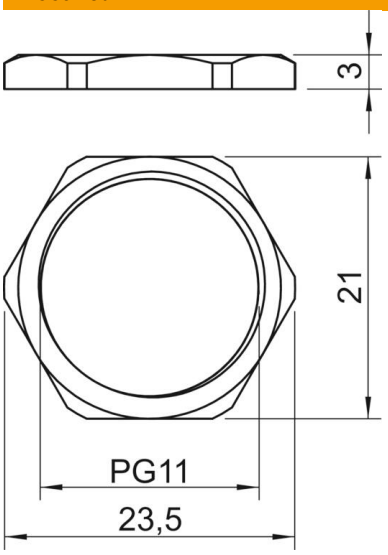

Mõõt E	23,5 mm
Mõõt L	3 mm

Tehnilised andmed

Keere	Pg 11
Keerme tüüp	PG
Keerme nimisuurus, meetriline/ PG	11
Klaaskiuga tugevdatud	ei
halogeenita	ei
Löögikindel	ei
Mutrivõtme laius	21